ECOVACS

ECOVACS GOAT

O600 RTK/O800 RTK

Lietošanas rokasgrāmata

1. Svarīgi drošības norādījumi — pirms lietošanas uzmanīgi izlasiet un saglabājiet turpmākai atsaucei

Rūpīgi izlasiet norādījumus. Pārliecinieties, vai saprotat norādījumus, un iepazīstieties ar vadības ierīcēm un pareizāku ierīces izmantošanu.
Ņemiet vērā, ka varat samazināt risku, ievērojot šajā rokasgrāmatā sniegtos norādījumus un brīdinājumus, bet nevarat novērst visus riskus. Zāliena pļaušanas robotam (turpmāk tekstā saukts par "GOAT") ir vairāki iebūvētie drošības sensori, tomēr drošības riski joprojām pastāv.
Visi nenovērstie riski ir aprakstīti vai norādīti šajā rokasgrāmatā.
Paredzētā lietojuma apraksts. Inteliģentie zāliena pļāvēji galvenokārt tiek izmantoti zāles pļaušanai, it īpaši parkos, privātmāju zālienos un futbola laukumos.
Mašīnām, ko izmanto sabiedriskās vietās, ap mašīnas darba zonu ir jānovieto brīdinājuma zīmes. Tajās jābūt redzamam tālāk norādītajam tekstam. BRĪDINĀJUMS! Automātiskais zāles pļāvējs! Turieties tālāk no mašīnas! Uzraugiet bērnus! NEVEICIET pļāvēju pārveidi paša spēkiem. Pārveide var ietekmēt pļāvēja darbības, radīt nopietnas traumas un/vai bojājumus vai atcelt ierobežoto garantiju. Izmantojiet tikai Ecovacs apstiprinātas detaļas un piederumus.

⚠ Brīdinājums!

Nekad neļaujiet ierīci lietot bērniem, personām ar ierobežotām fiziskām, maņu vai garīgām spējām vai pieredzes un zināšanu trūkumu, vai personām, kuras nav iepazinušās ar šiem norādījumiem, jo vietējie noteikumi var ierobežot lietotāja vecumu.
Izvairieties no mašīnas un tās perifēro iekārtu izmantošanas sliktos laikapstākļos, it īpaši tad, kad pastāv zibens risks.
Pirms katras pļaušanas sesijas pārbaudiet, vai visas pļāvēja detaļas darbojas normāli.
Periodiski pārbaudiet mašīnas darbības zonu un noņemiet visus akmeņus, zarus, vadus, kaulus un citus svešķermeņus.
NEKAD neļaujiet bērniem pieskarties barošanas blokam, uzlādes stacijai, nažiem, akumulatora nodalījumam un jebkurām citām daļām ar atstarpēm, piemēram, riteņiem.

⚠ Brīdinājums!

Nekad neizmantojiet mašīnu un/vai tās perifērās iekārtas ar bojātiem aizsargiem un aizsegiem vai bez drošības ierīcēm un tad, ja bojāts vai nodilis vads. Turieties tālāk no rotējošajiem nažiem! NELIECIET rokas un kājas zem rotējošajiem nažiem un to blakus tiem. Darbības laikā uzturiet drošu attālumu no zāles pļāvēja.
Nepārsverieties. Vienmēr saglabājiet līdzsvaru un vienmēr slīpumā stāviet ar abām kājām. Ejiet, nekad neskrieniet, kad darbojas mašīna un tās perifērās iekārtas.

⚠ Brīdinājums!

Nekad neļaujiet bērniem rotaļāties mašīnas tuvumā un rotaļāties ar to, kad tā darbojas.

⚠ Brīdinājums!

NEPIESKARIETIES kustīgajām bīstamajām detaļām, pirms tās pilnībā apstājas.

⚠ Brīdinājums!

Akumulatora uzlādei lietojiet tikai kopā ar šo ierīci (CH2492E/CH2492F) piegādāto atvienojamo uzlādes bloku.

Šajā ierīcē ir akumulators, kuru nomaiņu var veikt tikai apmācītas personas.

Droša lietošana

Nepievienojiet bojātu vadu pie strāvas padeves un nepieskarieties bojātajam vadam, pirms tas ir atvienots no strāvas padeves, jo bojāts vads var radīt saskari ar vadiem bez izolācijas, kuros ir spriegums. Novietojiet pagarinātājus tālāk no kustīgajām bīstamajām daļām, lai izvairītos no vadu bojājumiem, kas var izraisīt saskari ar vadiem bez izolācijas, kuros ir spriegums. Mašīnu un/vai tās perifērās iekārtas pievienojiet tikai pie strāvas padeves ķēdes, kas aizsargāta ar noplūdes strāvas ierīci (RCD) ar atslēgšanas strāvu, kas nepārsniedz 30 mA.
Atvienojiet strāvas padevi no strāvas kontaktligzdas un pēc tam veiciet attīšanu, ja strāvas vads vai pagarinātājs izmantošanas laikā ir bojāts vai savīts. Lai izvairītos no apdraudējuma, darbības laikā labāk velciet aiz kontaktdakšas, nevis aiz vada. Sazinieties ar klientu apkalpošanas dienestu un ļaujiet apmācītiem profesionāļiem remontēt vai nomainīt vadu.
Izmantojiet ECOVACS ražotu pagarinājuma vadu. Ja rodas kādas problēmas, sazinieties ar klientu apkalpošanas dienestu.

Ja STRĀVAS VADS ir bojāts, tā nomaiņa jāveic ražotājam, tā apkalpes pārstāvim vai atbilstoši kvalificētai personai, lai izvairītos no apdraudējuma.
Kad pļāvējā dzirdama normām neatbilstoša skaņa vai tiek atskaņota trauksme, vienreiz nospiediet pogu STOP.
Ja rodas elektrolīta noplūde, skalojiet ar ūdeni vai neitralizējošu līdzekli, lūdziet medicīnisko palīdzību, ja tas nokļūst acīs utt.
Ja konstatējat normām neatbilstošas vibrācijas, restartējiet pļāvēju. Ja problēma joprojām pastāv, sazinieties ar klientu apkalpošanas dienestu.

Kad izmantojat pļāvēju ar manuālo vadību, vienmēr uzvelciet izturīgus apavus un garas bikses.

Papildu pasākumi, kas jāievēro, izmantojot manuālo vadību
a) Pļaujiet tikai dienas laikā un labā dabīgajā apgaismojumā.
b) Izvairieties no mašīnas lietošanas mitrā zālē.
c) Nelietojiet mašīnu, ar basām kājām un atvērtos apavos. Vienmēr uzvelciet izturīgus apavus un garas bikses.
d) Vienmēr slīpumā stāviet ar abām kājām.
e) Rīkojieties īpaši piesardzīgi, kad pārvietojat mašīnu atpakaļgaitā virzienā pret sevi.
f) Vienmēr ieslēdziet motoru atbilstoši norādījumiem ar kājām pietiekami tālu no nažiem.

Ierīces atjauninājums

Parasti dažas ierīces tiek atjauninātas reizi divos mēnešos, bet ne vienmēr tas tiek tik precīzi noteikts.
Dažas ierīces, it īpaši tās, kas nonākušas tirdzniecībā agrāk nekā pirms trīs gadiem, tiks atjauninātas tikai tad, ja tiks atrasta un fiksēta kritiska ievainojamība.

Nelietojiet un neuzglabājiet vietās, kur ir īpaši zema vai augsta temperatūra (zem -5 ˚C/41 ˚F vai virs 45 ˚C/113 ˚F).

Šī iekārta jāuzstāda un jālieto saskaņā ar sniegtajiem norādījumiem, un šim raidītājam izmantotā(-s) antena(-s) jāuzstāda tā, lai nodrošinātu vismaz 20 cm attālumu no visām personām, un to nedrīkst uzstādīt kopā ar citu antenu vai raidītāju, kā arī tā nedrīkst darboties kopā ar citu antenu vai raidītāju.

Eiropas Savienības atbilstības paziņojums

Informācija lietotājiem par elektrisko un elektronisko iekārtu atkritumu iznīcināšanu



Šis simbols uz izstrādājuma vai uz tā iepakojuma norāda, ka nolietotās elektriskās un elektroniskās iekārtas nedrīkst jaukt ar nešķirotiem sadzīves atkritumiem. Lietotāja pienākums ir pareizi likvidēt nolietotās iekārtas, tās atgriežot tam paredzētajos savākšanas punktos.

Šī izstrādājuma pareiza izmešana var palīdzēt ekonomēt vērtīgos resursus un novērst potenciālu negatīvo ietekmi uz cilvēku veselību, kas pretējā gadījumā var rasties no nepareizas atkritumu apsaimniekošanas.

Lietotās ierīces atgriešanai izmantojiet atgriešanas un savākšanas sistēmu vai sazinieties ar mazumtirgotāju, pie kura izstrādājums ir iegādāts; šis process ir bezmaksas. Sazinieties ar savu vietējo varas iestādi, lai iegūtu detalizētāku informāciju par tuvāko savākšanas vietu.

Nepareizi likvidējot šos atkritumus, var tikt piemērots sods atbilstoši valsts likumiem.

Informācija par nolietotu akumulatoru/bateriju likvidēšanu



Šis simbols nozīmē, ka baterijas un akumulatorus pēc to kalpošanas laika beigām nedrīkst sajaukt ar nešķirotiem sadzīves atkritumiem. Jūsu iesaiste ir būtiska procesā samazināt bateriju un akumulatoru ietekmi uz vidi un cilvēku veselību. Lai pareizāk pārstrādātu, šo izstrādājumu, baterijas vai akumulatorus, ko tas ietver, varat atgriezt piegādātājam vai tam paredzētajā savākšanas vietā; šāds process ir bezmaksas.

Šī izstrādājuma pareiza izmešana var palīdzēt ekonomēt vērtīgos resursus un novērst potenciālu negatīvo ietekmi uz cilvēku veselību, kas pretējā gadījumā var rasties no nepareizas atkritumu apsaimniekošanas.

Nepareizi likvidējot šos atkritumus, var tikt piemērots sods atbilstoši valsts likumiem.

Pieejama atsevišķa nolietoto bateriju un akumulatoru savākšanas sistēma.

Likvidējiet baterijas un akumulatorus pareizi vietējā atkritumu savākšanas/pārstrādes centrā.

Direktīva par dažu bīstamu vielu izmantošanas ierobežošanu elektriskās un elektroniskās iekārtās (RoHS)
Ar šo Ecovacs Home Service Robotics Co., Ltd. paziņo, ka viss izstrādājums, ieskaitot daļas (kabeļus, vadus utt.), atbilst RoHS direktīvas 2011/65/ES un grozītās Komisijas Deleģētās regulas (ES) 2015/863 ierobežojumu prasībām par noteiktu bīstamu vielu izmantošanu elektriskās un elektroniskās iekārtās (“RoHS direktīvas pārstrādātā redakcija” vai “RoHS 2.0”).

Radioiekārtu direktīva
Ar šo Ecovacs Home Service Robotics Co., Ltd. paziņo, ka šajā sadaļā minētais izstrādājums atbilst Radioiekārtu direktīvas 2014/53/ES svarīgajām prasībām un citiem attiecīgajiem noteikumiem.

Direktīva par mašīnām
Ar šo Ecovacs Home Service Robotics Co., Ltd. paziņo, ka šajā sadaļā minētais izstrādājums atbilst Direktīvas 2006/42/ES par mašīnām svarīgajām prasībām un citiem attiecīgajiem noteikumiem.

Pilnvarotais pārstāvis Eiropā:

CE

ECOVACS Europe GmbH
Holzstrasse 2 | D-40221 Diseldorfa| Vācija

Ar šo Ecovacs Home Service Robotics Co., Ltd. paziņo, ka izstrādājums atbilst RoHS direktīvas 2011/65/ES un grozītās Komisijas Deleģētās regulas (ES) 2015/863, Radioiekārtu direktīvas 2014/ 53/ES un Direktīvas par mašīnām 2006/42/EK svarīgajām prasībām un citiem attiecīgajiem noteikumiem.

Atbilstības deklarāciju var skatīt šādā adresē: https://www.ecovacs.com/global/compliance.

	III klases ierīce
⎓	Līdzstrāva
~	Maiņstrāva
CE	Šis izstrādājums atbilst spēkā esošajām EK direktīvām.
	Uzlādes pieslēgvietas polaritāte
	Pirms uzlādes izlasiet norādījumus.

Simboli

	**BRĪDINĀJUMS!** Pirms mašīnas lietošanas izlasiet lietošanas rokasgrāmatu.
	**BRĪDINĀJUMS!** Lietošanas laikā uzturiet drošu attālumu līdz mašīnai.
	**BRĪDINĀJUMS!** Nebrauciet uz mašīnas.
	**BRĪDINĀJUMS!** Pirms darba pie mašīnas vai tās pacelšanas iedarbiniet atspējošanas ierīci.
	**UZMANĪBU!** Nepieskarieties rotējošajiem naži em.

2. Komplektā ietvertais

2.1. Iepakojuma saturs

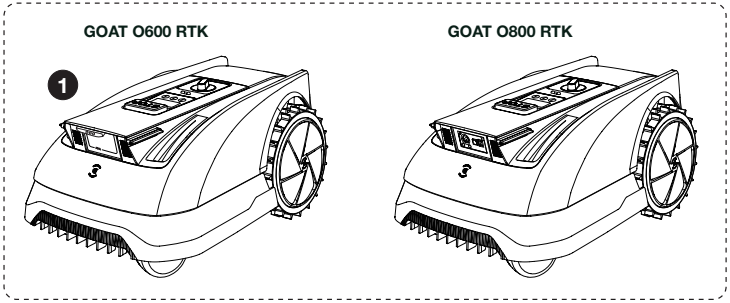

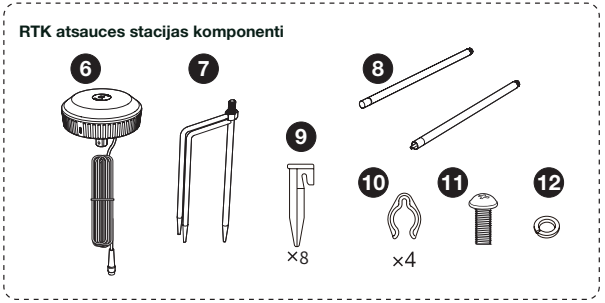

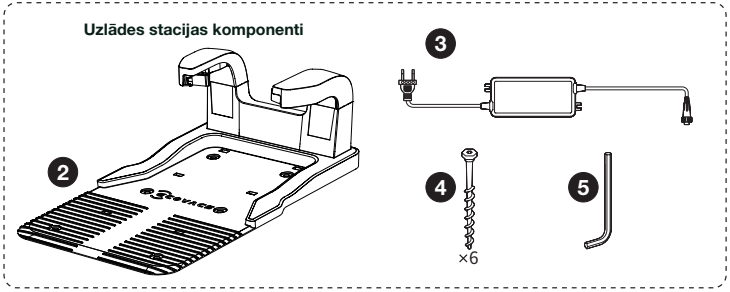



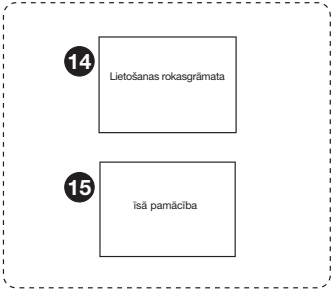

1 ECOVACS GOAT O600 RTK (ietverot asmeni*3)/O800 RTK (ietverot asmeni*3)

2 Uzlādes stacija

3 Strāvas adapteris

4 Uzlādes stacijas stiprinājuma enkurtapas

5 Sešstūra atslēga

6 RTK atsauces stacija

7 RTK atsauces stacijas stiprinājuma enkurtapa

8 RTK atsauces stacijas montāžas mietiņi

9 Barošanas kabeļa cilpas stiprinājums

10 RTK atsauces stacijas vada skavas

11 RTK mietiņu salikšanas skrūve

12 Atsperes starplika

13 Rezerves nažu komplekts

14 Lietošanas rokasgrāmata

15 Īsā pamācība

2.2. Skati un funkcijas

❶ Skats no augšas (O600 RTK)

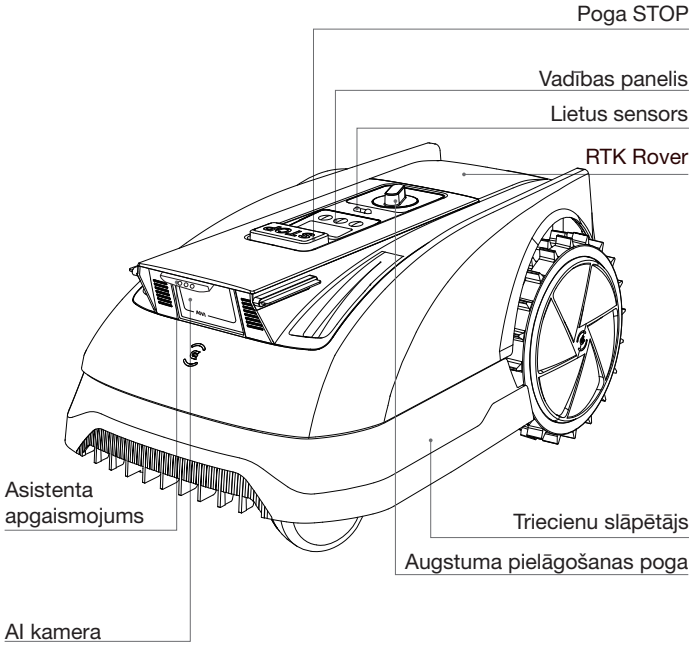

Skats no augšas (O800 RTK)

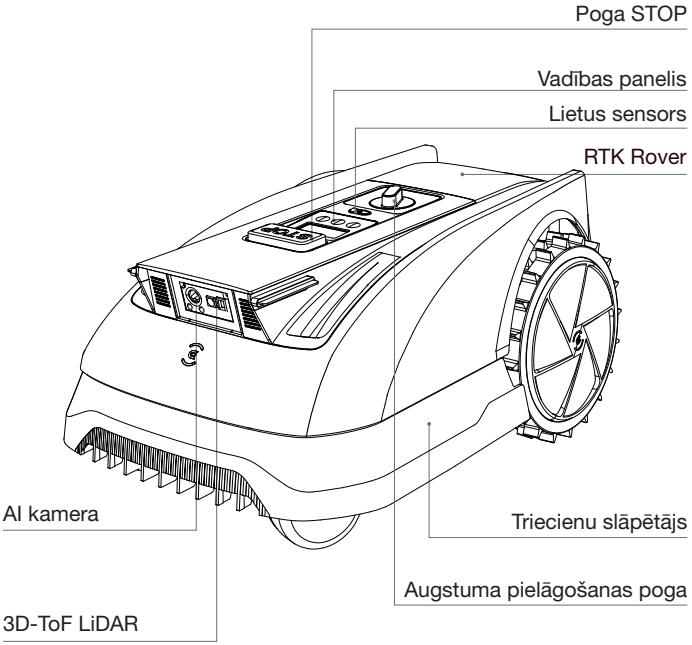

Piezīme.
Kad ierīce GOAT atgriežas uzlādes stacijā, ieslēdzas asistenta apgaismojums, kas palīdz novietoties dokstacijā. Tas automātiski izslēdzas, kad tiek sākta uzlāde.

sensori

Nosaukums	Apraksts
AI kamera	Uztver vides informāciju ierīces GOAT priekšā, identificē īpašus mērķus un palīdz ierīcei GOAT gudri mijiedarboties ar lietotāju. Horizontāli: 150 grādi; vertikāli: 80 grādi.
3D-ToF LiDAR(O800 RTK)	Uztver šķēršļu informāciju ierīces GOAT priekšā un palīdz ierīcei GOAT aktīvi izvairīties no šķēršļiem. Diapazons: nosaka ierīces GOAT garuma un platuma koordinātas. Horizontāli: 90 grādi; vertikāli: 70 grādi. Lielākais attālums ir 3~4 m (9,84 pēdas~13,12 pēdas).
Lietus sensors	Nosaka, vai pašreizējā vietā šobrīd līst lietus, un palīdz ierīcei GOAT izlemt, vai turpināt darbu.
RTK atsauces stacija	Palīdziet mobilajam robotam iegūt relatīvo attālumu starp sevi un uztvērēja raidītāju, kas tiek izmantots, lai palīdzētu ierīcei GOAT izveidot mājas karti. Diapazons: ar RTK atsauces staciju kā centru signāla efektīvais diapazons ir aptuveni 140 m (459,3 pēdu) diapazonā.

Interfeiss

Nosaukums	Apraksts
Bluetooth (GOAT)	Tīkla iestatīšanas laikā iespējo Bluetooth, lai izveidotu savienojumu ar ierīces GOAT tīklu. Regulāri lietojot, iespējojiet Bluetooth režīmu, lai veiktu tādus uzdevumus, kā, piemēram, kartēšanu un manuālo pļaušanu.
Wi-Fi*	Iespējojiet Wi-Fi, lai pārraidītu datus starp lietotni un ierīci GOAT, nodrošinot uz lietotni balstītu vadību.
LIETOTNE ECOVACS HOME	Lejupielādējiet un iespējojiet jaunāko lietotnes ECOVACS HOME versiju, lai piekļūtu viedajām funkcijām, piemēram, tīkla iestatījumam, kartēšanai un pļaušanai (funkcijas var atšķirties atkarībā no izstrādājuma).
Uzlādes kontakti	Iespējojiet uzlādi, pievienojot ierīci GOAT pie strāvas avota.
RTK Rover	Retranslators no satelīta atsauces stacijas nepārtraukti saņem atšķirīgus korekcijas datus, garantējot RTK pozicionēšanas aprēķinus un nodrošinot augstas precizitātes RTK lokalizāciju.
Lora bāzes stacija un sakaru ierīce	Atvieglo datu pārraidi starp RTK Rover un RTK atsauces staciju. RTK atsauces stacija aprēķinu veikšanai pārraida pozicionēšanas korekcijas datus uz retranslatoru, savukārt retranslators nosūta pieprasījumus atpakaļ uz uzlādes staciju. Turklāt šis uzstādījums atbalsta RTK programmaparatūras OTA atjauninājumus.

❷ Skats no apakšas

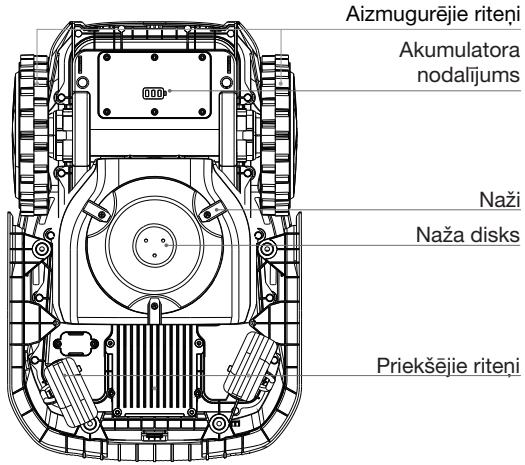

❸ Skats no aizmugures

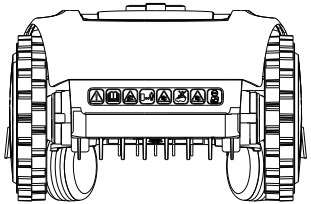

❹ Uzlādes stacija un RTK atsauces stacija

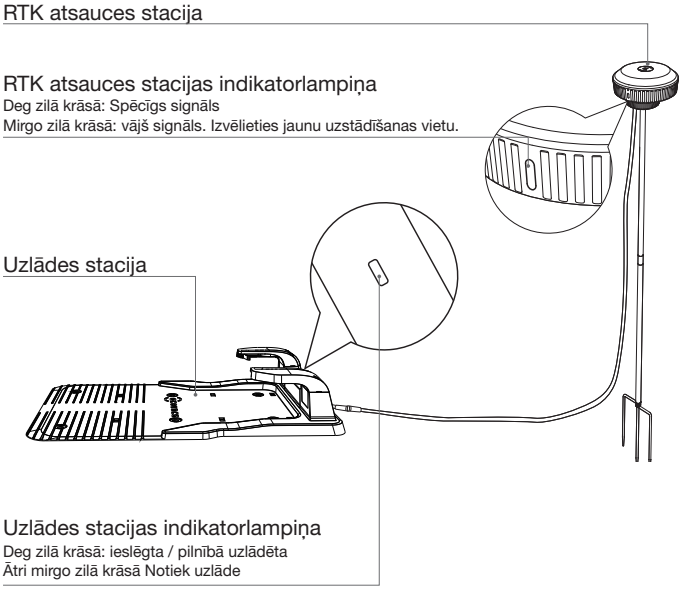

3. Sagatavojiet savu ierīci GOAT

3.1. Ierīces GOAT un lietotnes iestatījums

❶ Palaidiet GOAT un iestatiet PIN kodu

Vadības panelis.

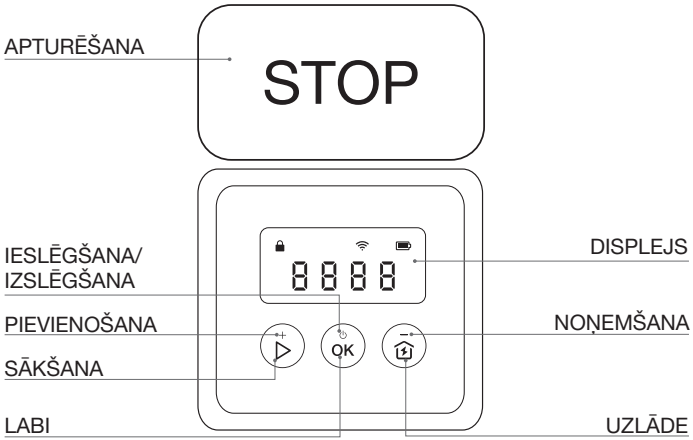

Paneļa ikonas:

Bloķēt		Ierīce GOAT ir bloķēta. Ievadiet PIN kodu, lai atbloķētu ierīci GOAT. Ja tā mirgo, iestatiet PIN kodu.
Wi-Fi		Savienots ar Wi-Fi.
Aku-mula-tors		Akumulatora uzlādes līmenis. Balta --- uzlādes līmenis ir vairāk par 15%. Sarkana --- uzlādes līmenis ir mazāk par 15%. Mirgošana norāda, ka notiek uzlāde. Nepārtraukti degoša norāda, ka ierīce ir pilnībā uzlādēta.

Pogas un funkcijas

Pogas	Funkcijas
▷ --> LABI	Pļaušanas sākšana Darbības atsākšana.
LABI	Nospiediet, lai apstiprinātu. Nospiediet un 3 sekundes turiet nospiestu ierīces GOAT pogu.
⌂ --> LABI	Sūtiet ierīci GOAT atpakaļ uz uzlādes staciju, lai veiktu uzlādi.
APTURĒŠANA	Apturiet ierīces GOAT darbību.
▷ + ⌂	Nospiediet un 5 sekundes turiet nospiestu, lai atiestatītu ierīci GOAT.
[+]	lielākam ciparam.
[-]	mazākam ciparam.
⌂	Nospiediet un 3 sekundes turiet nospiestu, lai iespējotu Bluetooth savienojumu pārī.
▷	Nospiediet 5 reizes, lai parādītu akumulatora uzlādes līmeni.

Atiestatīt: atiestatīšanas procesa laikā tiks notīrīti visi dati, izņemot piederumu, piemēram, nažu un kameras birstes datus, kalpošanas laiku.

Paneļa displeja rādījumi:

Displejs	Apraksts
	Gaidstāve. Nav piešķirts uzdevums.
	Pašreizējais akumulatora uzlādes līmenis (piemēram, attēlā redzamais numurs norāda pašreizējo uzlādes līmeni 100%.)
	APTURĒŠANA Ierīce GOAT ir pauzēta. Nospiediet pogu ▷ --> LABI, lai turpinātu darbu vai ⌂ --> LABI, lai atgrieztos pie uzlādes stacijas.
	DEG Ierīce GOAT darbojas.
	OTA Ierīcē GOAT notiek OTA atjaunināšana.
	E un 3 ciparu kļūdas kods. Lai skatītu kļūdas koda ziņojumu nozīmi un ieteiktos risinājumus, skatiet šīs rokasgrāmatas sadaļu Problēmu novēršana vai apmeklējiet vietni https://www.ecovacs.com/global.

1. Ieslēdziet ierīci GOAT.

Nospiediet un 3 sekundes turiet nospiestu ierīces GOAT pogu [LABI], un sāk mirgot digitālā displeja rādījums.

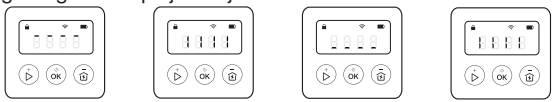

Piezīme. Ierīce GOAT tiks automātiski ieslēgta, kad tā novietosies stacijā.

2. Iestatiet PIN kodu.

Pirmajā palaišanas reizē ierīcē GOAT iestatītais PIN kods tiek izmantots, lai novērstu nozagšanu un to, ka bērni darbina ierīci.
Kad ierīce GOAT atrodas ārpus kartes, tiek mēģināts to ieslēgt vai atiestatīt, tā tiek automātiski bloķēta. Varat to atbloķēt, ievadot pareizo PIN kodu.

- Iestatiet PIN kodu, kad rādījums ir tāds, kā redzams tālāk.
- Spiediet [+] vai [-], lai vienu pēc otra atlasītu PIN koda ciparus. Pēc tam, kad atlasīts pirmais cipars, nospiediet [LABI], lai apstiprinātu, un kursors pārvietojas uz nākamo ciparu.

1. Ja 🔒 mirgo, iestatiet PIN kodu.
2. Ja 🔒 nepārtraukti deg, ievadiet iepriekš izmantoto PIN kodu.
3. Pēc atbloķēšanas 🔒 nodziest. Ja atbloķēšana neizdodas, 🔒 atkal mirgo, norādot, ka nepieciešams atiestatīt PIN kodu.

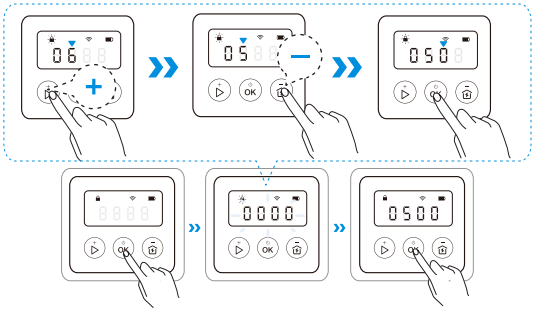

Piezīme.

- 0000 ir nederīgs PIN kods.
- PIN kods tiek ievadīts divreiz, lai apstiprinātu iestatījumu.
- Ja ievadāt nepareizus numurus, kamēr iestatāt PIN kodu, iestatīšanas process atkal tiek atsākts.
- Lietotnē varat mainīt PIN kodu.

❷ Lejupielādējiet lietotni ECOVACS HOME.

Skenējiet kvadrātkodu uz ierīces GOAT, lejupielādējiet un instalējiet lietotni ECOVACS HOME, pabeidziet reģistrāciju un piesakieties. Lietošanas rokasgrāmatu un lietošanas pamācību varat arī atrast, skenējot kvadrātkodu.

Download on the App Store

Get it on Google Play

❸ Ierīces GOAT savienošana ar lietotni

Piezīme.

- Mobilajā tālrunī ir izveidots savienojums ar Wi-Fi tīklu.
- Maršrutētājā ir iespējots 2,4 GHz joslas bezvadu signāls.
- Pārliecinieties, vai ierīcē GOAT un tālrunī izveidots savienojums ar vienu un to pašu maršrutētāju.
- Pārliecinieties, vai tālrunim ir pieejama Bluetooth funkcija un ierīce GOAT atrodas uztveršanas diapazonā 10 m(32,81 pēdas).
- Ierīces GOAT sērijas robotizētie zāliena pļāvēji ir konstruēti pļaušanas scenārijiem mājsaimniecībās. Darbībai nepieciešams mājas Wi-Fi tīkls un anti-DDOS aizsardzību var iestatīt, tikai izmantojot maršrutētāja iestatījumus.

Bluetooth savienojums un Wi-Fi savienojums

1. Savā tālrunī ieslēdziet Bluetooth.
2. Lietotnē skenējiet kvadrātkodu uz ierīces GOAT vai manuāli atlasiet ierīci GOAT.
3. Izpildiet lietotnes norādījumus, lai pabeigtu Bluetooth savienojumu un Wi-Fi savienojumu.

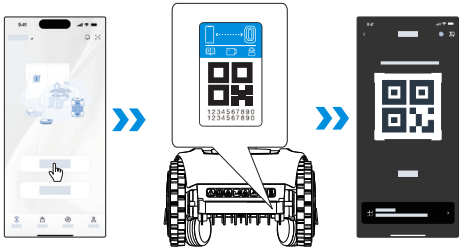

4. iedegas ierīces GOAT displejā pēc tam, kad sekmīgi izveidots savienojums.

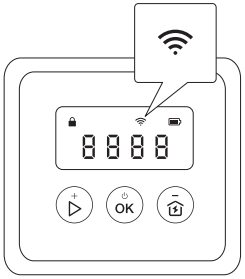

Kā atvienot ierīci GOAT?

Tā kā šobrīd atļauts saistīt tikai ar vienu lietotnes kontu, ierīci GOAT nevar saistīt ar citu lietotnes kontu pirms nav veikta atsaistīšana. Ierīci GOAT varat atsaistīt lietotnē. Šo darbību varat veikt droši, jo netiks notīrīti darba dati, piemēram, ierīces GOAT grafiki.
Ierīci var arī atvienot, noklikšķinot uz mazā trīsstūra blakus ierīces nosaukumam un izvēloties Delete GOAT (Dzēst GOAT).

3.2. Stacijas uzstādīšana

❶ Uzstādiet uzlādes staciju

1. Attiecīgais diapazons tiks veidots ap uzlādes stacijas uzstādīšanas vietu (redzams attēlā), un tam jāatbilst tālāk norādītajiem nosacījumiem.
- Spēcīgs Wi-Fi signāla pārklājums
- Līdzena un atklāta teritorija bez slīpumiem
- Ap uzlādes staciju nav šķēršļu
- Nopļaujiet zāli ap uzlādes staciju līdz 6 cm (2,36 collas)

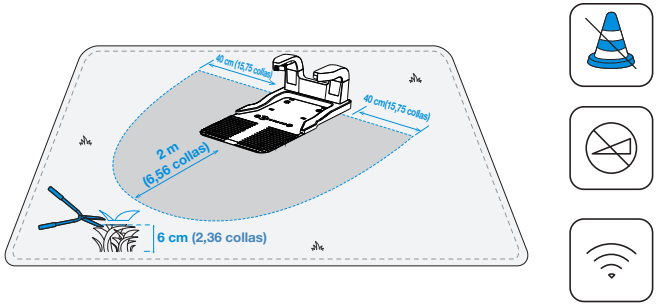

2. Pievienojiet garāku vadu pie strāvas adaptera. Salāgojiet izcilni (A) ar gropi (B) un skrūvējiet uzgriezni, līdz tie nostiprināti viens pie otra.

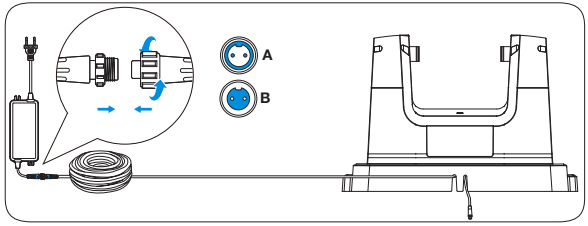

Piezīme. Uzlādes stacijai ir divas kabeļa pieslēgvietas: garākais ir paredzēts strāvas adapterim un īsākais paredzēts RTK atsauces stacijai.

3. Pievienojiet uzlādes stacijas spraudni pie strāvas padeves un pārliecinieties, ka deg zilā lampiņa.

Piezīme.
- Pārliecinieties, ka strāvas adapteris ir novietots 30 cm (11,8 collas) virs zemes, lai novērstu ūdens un mitruma radītus bojājumus.
- Pievienojiet ierīci pie strāvas kontaktligzdas telpās vai ārā esošas ūdensdrošas kontaktligzdas.
- Varat iegādāties pagarinātāju un pievienot to strāvas vadam, ja nepieciešams.

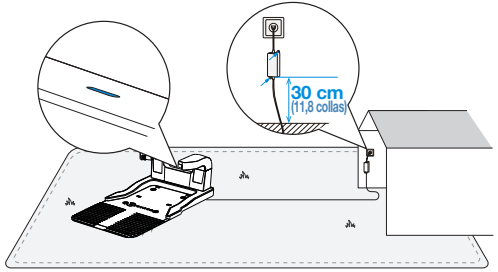

4. Ja vēlaties nostiprināt uzlādes staciju pie zemes, izmantojiet uzlādes stacijas stiprinājuma enkurus un sešstūra atslēgu.

Piezīme. Iespējams, vēlēsieties to izdarīt pēc tam, kad viss ir iestatīts.

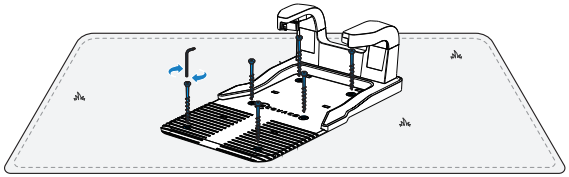

❷ RTK atsauces stacijas uzstādīšana

Piezīme. RTK atsauces stacijas uzstādīšanas papildu piederumus varat izpētīt vietnē https://www.ecovacs.com/global.

1. RTK atsauces stacijas novietošanai izvēlieties atvērtu vietu, kur ieteicams vismaz 2 m (6,56 collas) attālumā no ēkām un kokiem, lai nodrošinātu RTK atsauces stacijas veiktspēju.

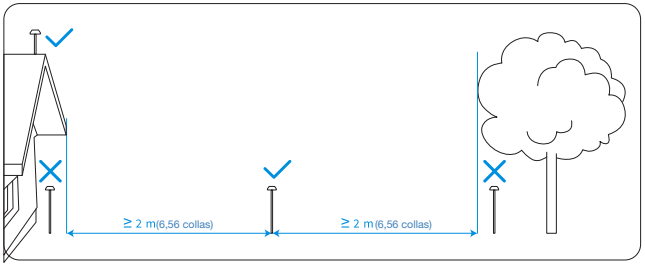

2. Salieciet RTK atsauces stacijas montāžas mietiņa augšējo un apakšējo daļu, pārliecinoties, ka sprādze ar klikšķi cieši nofiksējas vietā.

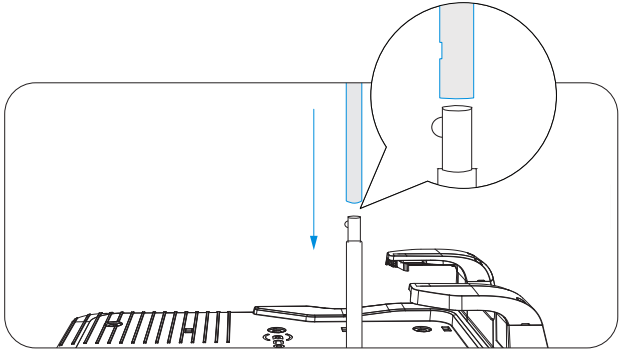

3. Pievienojiet RTK atsauces stacijas signāla galvu pie RTK stacijas montāžas mietiņa, pievelkot RTK mietiņu salikšanas skrūvi.

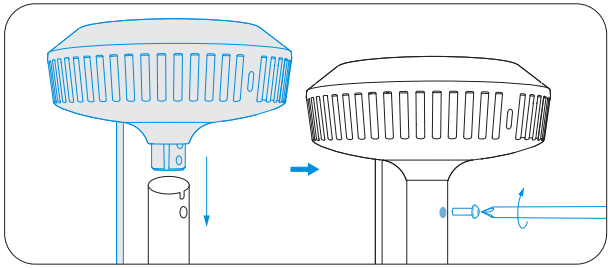

4. Uzstādiet montāžas mietiņu pie stiprinājuma enkurtapas un pievelciet.

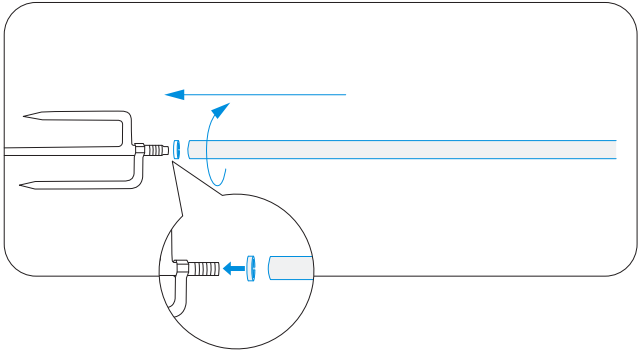

5. Pievienojiet RTK atsauces stacijas strāvas vadu pie uzlādes stacijas strāvas vada un pievelciet uzgriezni.

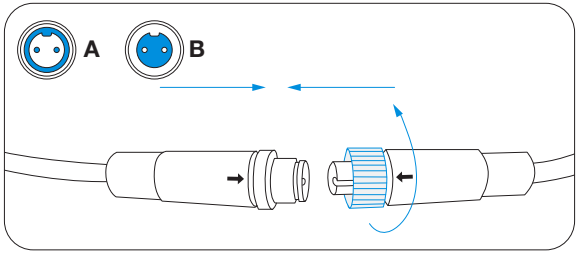

6. Pēc ieslēgšanas uzgaidiet vienu minūti, lai pārbaudītu, vai indikators iedegas. Ja RTK atsauces stacijas indikatorlampiņa turpina degt zilā krāsā, atrašanās vieta ir lieliski piemērota labam signālam; ja tā mirgo, pārvietojiet RTK atsauces staciju, līdz atrodat lieliski piemērotu vietu.

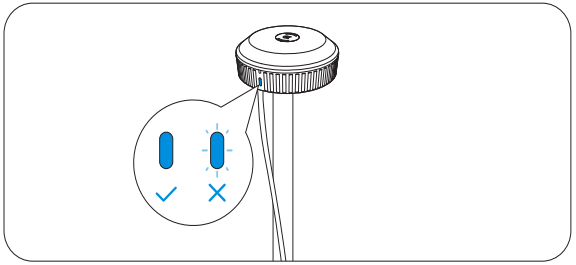

7. Pēc piemērotas vietas atrašanas ieduriet zemē RTK atsauces stacijas stiprinājuma enkurtapu.

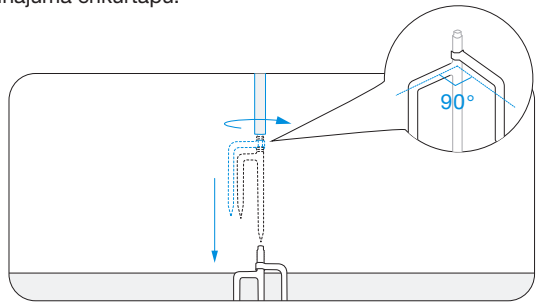

Piezīme.

- NEUZSTĀDIET RTK atsauces staciju vietā, kur zeme ir samirkusi un mīksta. Pretējā gadījumā mietiņš var viegli sasvērties, tādējādi mazinot RTK atsauces stacijas darba precizitāti.
- RTK atsauces stacijai jābūt novietotai vertikāli, kā redzams tālāk.

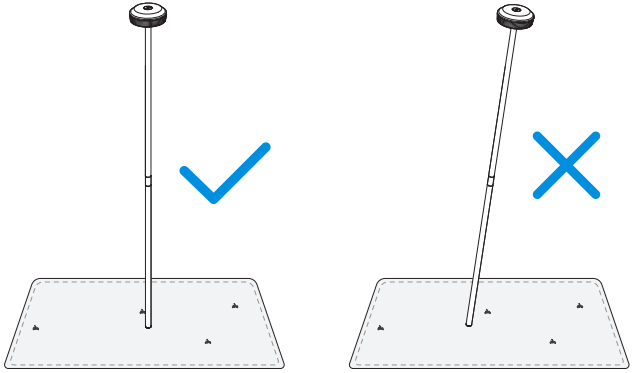

8. Nostipriniet RTK atsauces stacijas strāvas vadu pie montāžas mietiņa ar RTK atsauces stacijas vada skavām un izmantojiet strāvas vada stiprinājuma tapas, lai nostiprinātu citus vadus pie zemes.

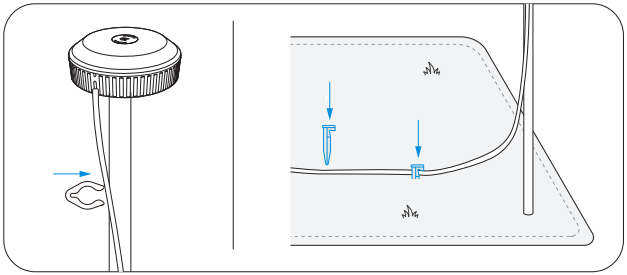

3.3. Uzlādējiet ierīci GOAT.

• Pirms pirmās lietošanas reizes pilnībā uzlādējiet ierīci GOAT.
• Novietojiet to pie uzlādes stacijas, lai veiktu uzlādi. Ierīces GOAT panelī baltā krāsā mirgo , norādot pašreizējo akumulatora uzlādes līmeni. Uzlādes laikā uzlādes stacijas indikatorlampiņa mirgo zilā krāsā un turpina nepārtraukti degt zilā krāsā, kad pilnībā uzlādēts un ekrānā redzams “100”.

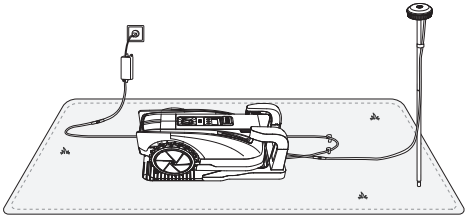

4. Dārza kartēšana

4.1. Piezīmes pirms kartēšanas

Vienmērīgai kartēšanai pa atdalītajām zāliena platībām iepriekš sagatavojiet savienojuma ceļu.
• Ceļiem augstumā līdz 3 cm (1,18 collām) kartēšanas laikā izveidojiet ceļu abu daļu savienošanai.
• Ceļiem augstumā virs 3 cm (1,18 collām) novietojiet tādā paša augstuma un vismaz 1,2 m (3,94 collas) platu uzbrauktuvi vai paklāju, kas garantētu piekļuvi starp zonām.

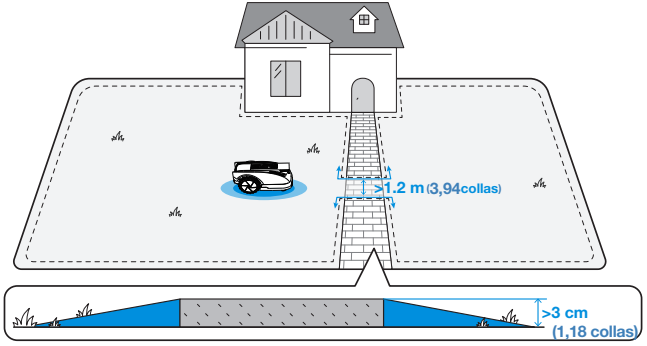

• Neveidojiet virtuālo robežlīniju slīpumā, kas pārsniedz 17%.

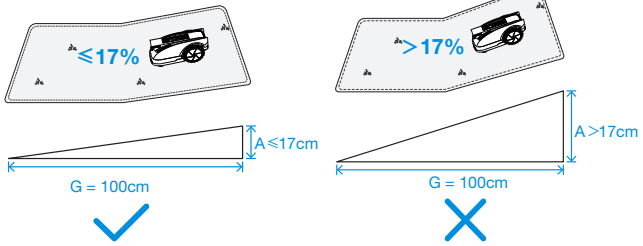

Piezīme. Ja ierīcei GOAT ir jāpārvietojas pa šauru eju, pārliecinieties, ka ejas minimālais platums ir lielāks par 0,7 cm (2,30 collām).

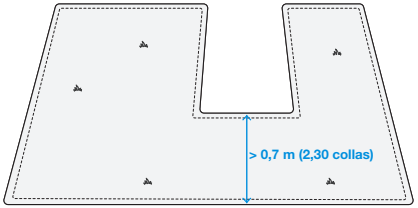

• Pārliecinieties, ka pagrieziena rādiuss ir lielāks par 90°.

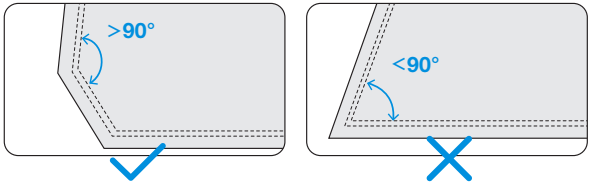

4.2. Izveidojiet karti

4.2.1. Virtuālās robežas iestatīšana

❶ Robežu veidi

Zāliena kontūras nosaka dažādu veidu robežas, piemēram, dzīvžogi, žogi un meliorācijas grāvji. Lai sasniegtu labākos pļaušanas rezultātus, dažādu veidu fiziskajām robežām ar ierīces GOAT tālvadību ieteicams pievērst uzmanību attālumam starp ierīci GOAT un robežu.

• Šķēršļi

Sienas vai žogi ar augstumu virs 5 cm (1,97 pēdas) no zemes līmeņa.
Ieteikums. Kartējot gar šāda veida robežām, vadiet ierīci GOAT ar tālvadības pulti un precīzi sekojiet šķēršļa malai.

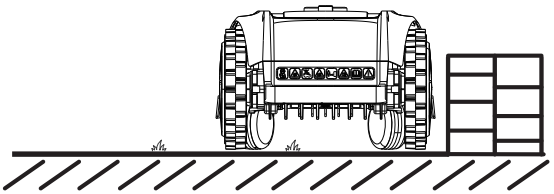

• Ierobežotas robežas

Pakāpieni ar augstumu 3 cm (1,18 collas) no zemes līmeņa.
Ieliektas virsmas, kas ir zemākas par apkārtējo zemi.
Ieteikums. Kartēšanas laikā uzturiet aptuvenu ierīci GOAT 10 cm (3,94 collu) attālumā no šāda veida robežas.

GOAT O600 RTK

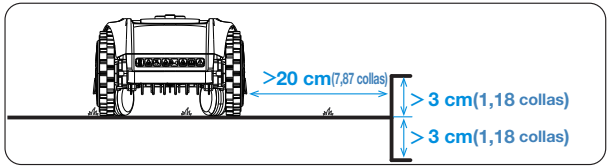

GOAT O800 RTK

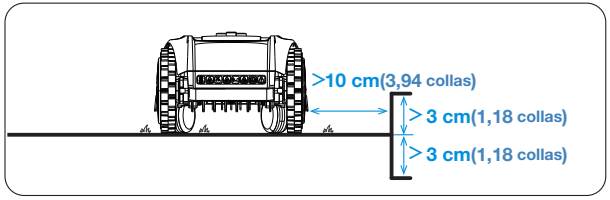

• Plakanas robežas

Līdzenas ceļa virsmas vienā līmenī ar zālienu.
Ieteikums. Kartēšanas laikā gar šāda veida robežu nedaudz pagariniet kartēšanas ceļu uz āru.

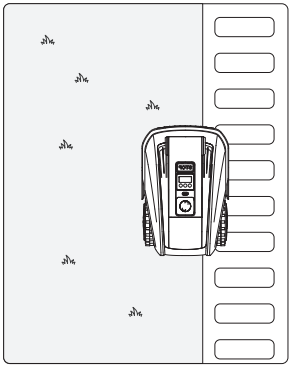

❷ Kartes izveide

• Veidojiet karti dienas laikā optimālā apgaismojumā.
• Pārliecinieties, ka ierīce GOAT pareizi ievietota uzlādes stacijas dokstacijā un sāk darbību no šejienes.
• Lai nodrošinātu stabilu Bluetooth savienojumu, turieties 6 m (19,69 pēdu) diapazonā no ierīces GOAT.

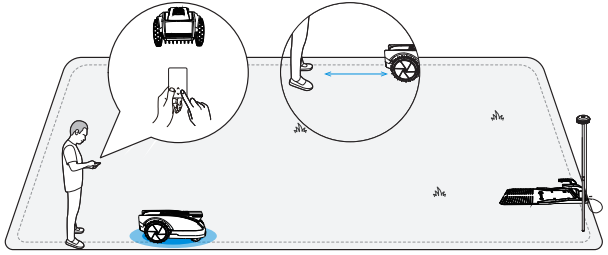

1. Pieskarieties, lai lietotnē sāktu kartēšanu. Ierīce GOAT automātiski izbrauks no uzlādes stacijas.
2. Kad ierīce GOAT izbraukusi no stacijas, izmantojiet lietotnes pogu tās kustības kontrolei.
3. Vadiet ierīci GOAT līdz robežai, novietojiet to piemērotā sākuma punktā un pieskarieties, lai sāktu kartēšanu.
4. Kontrolējiet ierīci GOAT gar robežu, ievērojot nodaļā “Robežu veidi” sniegtos ieteikumus.
5. Kad ierīce GOAT tuvojas sākuma punktam, lietotnē būs redzama poga “Done” (Gatavs). Pieskarieties, lai aizvērtu robežu un izveidotu karti.

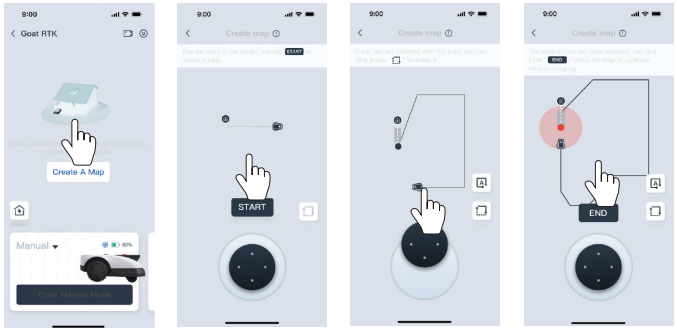

❸ Funkciju poga kartēšanas laikā

Šī funkcija ir pieejama, kad ierīce GOAT konstatē skaidru robežu starp zālienu un zonām bez zāles. Poga mirgo, norādot pieejamību. Pieskarieties tai, un ierīce GOAT automātiski sekos robežai, līdz tā kļūs neskaidra.
* Uzraugiet ierīci GOAT un pārslēdziet uz manuālo režīmu, ja automātiskā kartēšana neatbilst gaidītajam.

Ar šo funkciju ierīce GOAT var atgriezties atpakaļ pa pēdējo kartēšanas ceļu.
Nospiediet un turiet nospiestu pogu, līdz ierīce GOAT atgriežas vietā, kur jāpārtrauc atpakaļgaita.

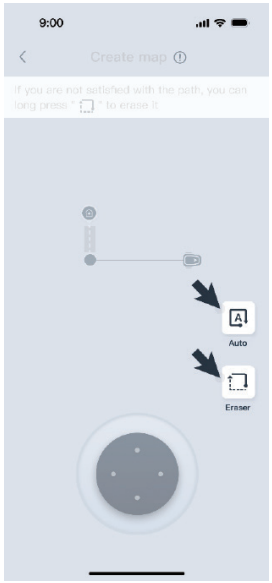

4.2.2. Kartes funkciju izpēte

Vairāk kartēšanas funkciju varat skatīt lietotnē. Līdzko karte ir pabeigta, varat atvērt režīmu Map Editing (Kartes rediģēšana).

❶ Kartes rediģēšanas funkcijas

• Zona

Darba zona, kuru var pievienot, dzēst, apvienot vai sadalīt. Pirmā zona ir robeža, ko tikko izveidojāt, attālināti vadot ierīci GOAT.

• Ceļš

Savienojums starp divām zonām.

Ceļu var izveidot manuāli, izmantojot ceļa pievienošanas funkciju, vai arī to var izveidot automātiski, radot jaunu zonu, sākot no vienas zonas un sasniedzot citas zonas sākumpunktu.



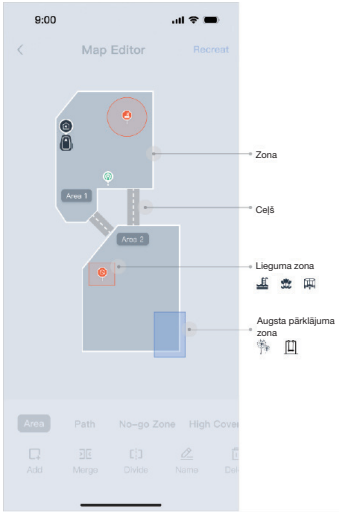

• Lieguma zona

Zona, kurā ierīce GOAT nedrīkst iebraukt.

Lieguma zonas ir jāiestata tādiem objektiem kā puķudobēm, batutiem, sakņu dārziem, paaugstinātām koku saknēm, uz virsmas izvietotiem vadiem un slīpumiem, kas pārsniedz 45%.

Varat izveidot lieguma zonu un vadīt ierīci GOAT, lai ap šo zonu novilktu robežu — tāpat kā veidojot karti, tostarp iestatot sākumpunktu un beigu punktu.

Piezīme.

Ieteicams lieguma zonas robežas uzturēt 30 cm attālumā no bīstamām zonām, piemēram, dīķiem un klintīm.

• Augsta pārklājuma zona

Visaptverošai pļaušanas pieredzei ierīce GOAT ir aprīkota ar sensoriem, kas ir jutīgi pret vairākiem šķēršļiem un izvairās no tiem. Dažkārt izvairīšanās no šķēršļiem funkcija var tikt aktivizēta, konstatējot augstākus objektus, piemēram, pienenes vai savvaļas zāli. Ar šo funkciju var izveidot zonas,kurās nav šķēršļu, bet kuras tiek apbrauktas, nodrošinot iespēju ierīcei GOAT vienmērīgi pļaut gar šiem augiem.

Piezīme.

Ja savvaļas zāle aizņem lielu platību, pļaušanai ieteicams izmantot stumjamo pļaujmašīnu.

• Karte

Ir ietvertas tādas funkcijas kā kartes datu maiņa, dublēšana, dzēšana un atjaunošana.

❷ Pļaušanas iestatījumi

• Pļaušanas parametru iestatīšana
Līdzko kartēšana ir pabeigta, varat iestatīt pļaušanas parametrus, piemēram, pļaušanas virzienu, pļaušanas ātrumu un pļaušanas augstumu. Katrai zonai var piešķirt dažādus parametrus, tādējādi zālienam var izveidot optimālu pļaušanas plānu.

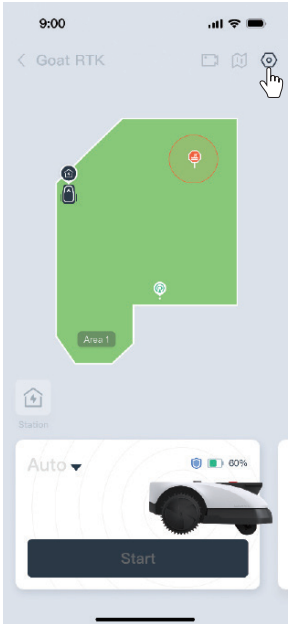

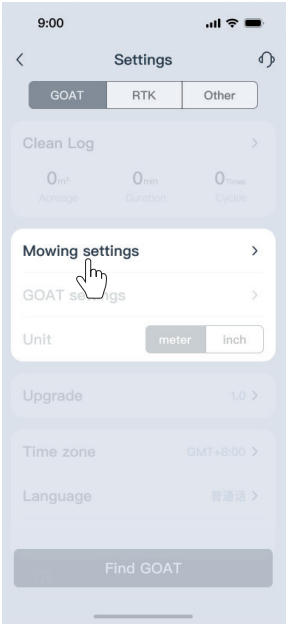

• Robežu veidu iestatījumi
Skatiet nodaļu “Robežu veidi”. Pēc noklusējuma ierīce GOAT precīzi ievēros kartēšanas laikā reģistrēto sākotnējo ceļu.
Varat izvēlēties arī tādas robežu sadaļas kā Barriers (Šķēršļi) vai Flat Boundaries (Plakani šķēršļi), kā aprakstīts nodaļā “Robežu veidi”. Lietotnē atlasiet šīs sadaļas un iespējojiet adaptīvo režīmu. Tādējādi ierīce GOAT var viedi noteikt faktisko zāliena un zonas bez zāles malu un paplašināt pļaušanas segumu.

5. Pļaušanas laiks

5.1. Padomi pirms pirmās pļaušanas reizes

• Ar manuālo pļaujmašīnu nopļaujiet zāli līdz 10 cm (3,94 collas) augstumam un noņemiet visus šķēršļus, ietverot gružus, lapu kaudzes, rotaļlietas, vadus un akmeņus.
• Neļaujiet bērniem spēlēties zālienā, kad ierīce GOAT veic pļaušanu.

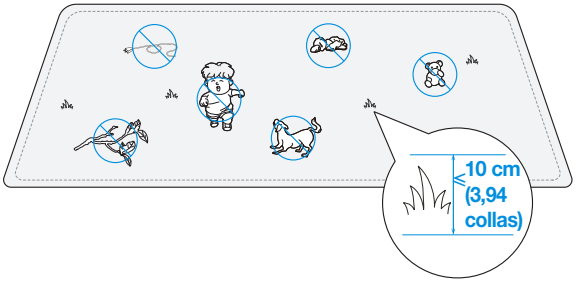

5.2. Manuāli aktivizēti uzdevumi

• Automātiski
Pieskarieties un atlasiet zonas pļaušanas secību. Ierīce GOAT sāks pļaut visu teritoriju. Pabeidzot loģisko pļaušanu zonā, ierīce pļaus gar zonas robežām, ietverot zonas un lieguma zonas robežas.
Šo funkciju var aktivizēt arī ierīces GOAT panelī.

• Zona
Pieskarieties un atlasiet pļaušanas zonu. Ierīce GOAT sāks pļaut atlasītās platības. Pabeidzot loģisko pļaušanu šajās zonās, ierīce pļaus gar zonas robežām, ietverot zonas un lieguma zonas robežas.

• Mala
Pieskarieties un atlasiet malu pļaušanas funkciju. Ierīce GOAT pļaus gar atlasīto zonu robežām, tostarp zonas un lieguma zonas robežām.

• Manuāli
Pieskarieties, lai ieslēgtu manuālo režīmu, tādējādi ļaujot ierīcei GOAT pļaut Bluetooth vadībā.

Piezīme.
Lai uzturētu efektīvu Bluetooth savienojumu ar ierīci GOAT, jāuzturās 6 m (19,69 pēdām) diapazonā.

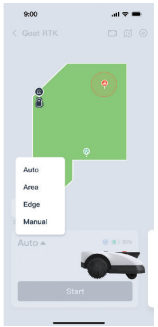

5.3. Aktivizēto uzdevumu plānošana

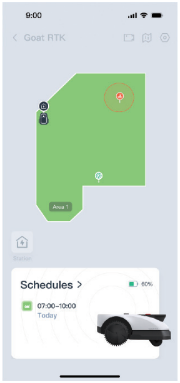

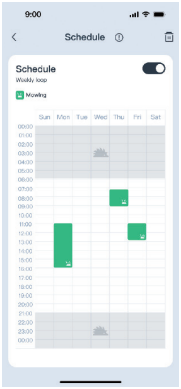

• Dzīvnieku aizsardzības laiks
Lai aizsargātu nakts dzīvniekus, varat iestatīt darbības lieguma laika periodus. Pēc noklusējuma šis periods ir no plkst. 19:00 līdz 7:00. Pieskarieties, lai pēc vajadzības pielāgotu laika periodu.

• Automātiskās pļaušanas laiks
Pēc nepieciešamības varat iestatīt pļaušanas grafiku. Pēc tam ierīce GOAT automātiski pļaus atbilstoši grafikam.

6. Apkope

Lai nodrošinātu ierīces GOAT labāku veiktspēju un ilgāku kalpošanas laiku, uzturiet to pareizi un nomainiet nodilušās detaļas, kad nepieciešams.

6.1. Galvenie drošības pasākumi

• Vienmēr izslēdziet ierīci GOAT pirms apkopes darbības.
• Vienmēr nažu maiņas laikā valkājiet cimdus.
• Paceliet ierīci GOAT pareizi. Satveriet rokturi un vienlaicīgi to paceliet, pārliecinoties, ka nažu disks ir vērsts uz leju.
• NELIETOJIET augstspiediena mazgātāju. Augstspiediena ūdens var iekļūt blīvējumos un sabojāt elektroniskās un mehāniskās detaļas.

6.2. Rutīnas apkope

❶ Ieteicamais biežums

Daļas	Frekvence
AI kamera	Mazgājiet pēc aptuveni 1–2 nedēļām
ToF sensors	Mazgājiet pēc aptuveni 1–2 nedēļām
Naži	Nomainiet pēc aptuveni 4–6 nedēļām

Piezīme. Izmantojiet tikai oriģinālo akumulatoru vai tāda paša tipa, kādu norādījis ECOVACS.

❷ Galveno detaļu tīrīšanas darbības.

1. Izslēdziet ierīci GOAT.
2. Uzmanīgi apvērsiet ierīci GOAT uz mīkstas virsmas.
3. Ar birsti notīriet nažu disku un rāmi.
4. Pārbaudiet, vai nažu disks un naži griežas brīvi.
5. Ar birsti notīriet dubļus no aizmugurējiem riteņiem un priekšējiem riteņiem.
6. Noslaukiet komponentus ar tīru, sausu drānu. Izvairieties izmantot tīrīšanas aerosolus un mazgāšanas līdzekļus.

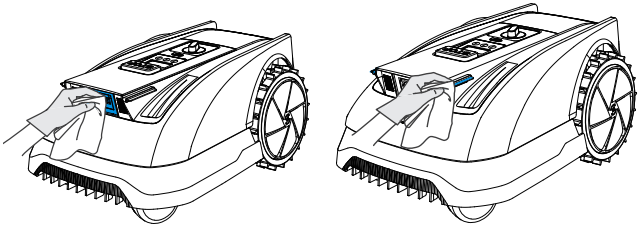

❸ RTK atsauces stacijas apkope

Ja RTK atsauces stacija, tostarp montāžas mietiņš, sasveras, pārliecinieties, vai tā ir pareizi uzstādīta.

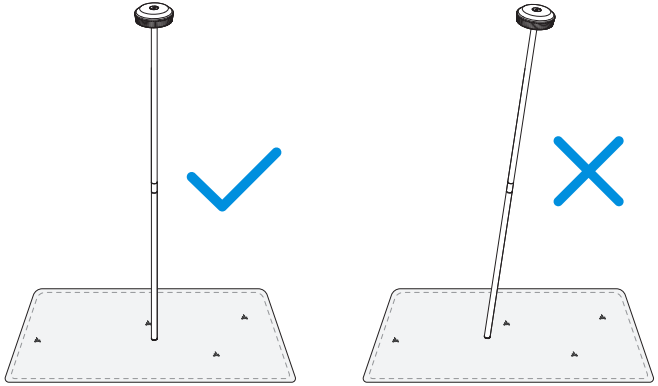

❹ RTK atsauces stacijas atiestatīšana un atkārtota piesaistīšana

Atiestatīšana

Ja RTK atsauces stacija darbojas kļūdaini vai to nav iespējams pieslēgt, to var manuāli atsaistīt.

1. 5 reizes nospiediet RTK atsauces stacijas apakšdaļā esošo atiestatīšanas pogu.
2. Ja zilā indikatorlampiņa mirgo 3 reizes, atsaistīšana ir veikta sekmīgi.

Atkārtota piesaistīšana

RTK atsauces stacijas atkārtota piesaistīšana lietotnē.

1. Atveriet pievienotās ierīces GOAT vadības lapu.
2. Atveriet Settings > RTK Settings (Iestatījumi > RTK iestatījumi).
3. Vēlreiz skenējiet RTK atsauces stacijas QR kodu vai ievadiet sapārošanas kodu, lai sasaistītu atsauces staciju un atjaunotu normālu darbību.

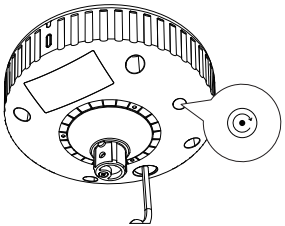

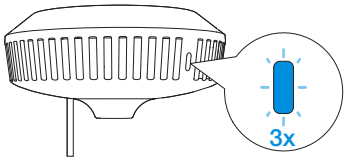

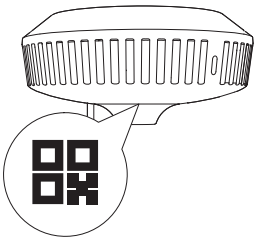

Piezīme.

Visas kartes pēc atsaistīšanas tiks dzēstas. Pirms ierīces GOAT izmantošanas veiciet atkārtotu kartēšanu.

❺ Nažu nomaiņa

⚠ BRĪDINĀJUMS

- Vienmēr izslēdziet ierīci GOAT pirms darbības.
- Vienmēr nažu maiņas laikā valkājiet cimdus.
- Uzstādiet tikai ECOVACS ražotos nažus un jaunās skrūves.
- Noslaukiet komponentus ar tīru, sausu drānu. Nelietojiet tīrīšanas aerosolus un citus tīrīšanas līdzekļus.

NAŽU NOMAIŅAS DARBĪBAS

1. Izslēdziet ierīci GOAT.
2. Uzmanīgi apvērsiet ierīci GOAT uz mīkstas virsmas.
3. Atbrīvojiet skrūves, izmantojot skrūvgriezi.
4. Noņemiet skrūves un nažus.
5. Pievelciet jaunos nažus un skrūves.
6. Pārliecinieties, vai naži var brīvi griezties.

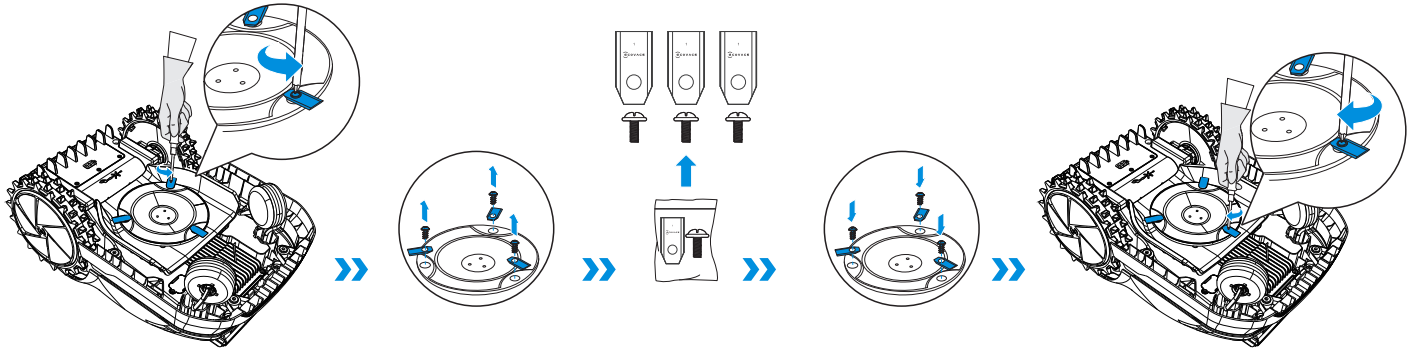

❻ Akumulatora apkope

• Uzglabājot ilgāku laika periodu, ierīci GOAT ieteicams ik pēc 6 mēnešiem uzlādēt. Ierobežotā garantija neattiecas uz akumulatora bojājumiem, ko rada dziļā izlāde.
• Akumulatoru NEDRĪKST uzlādēt, ja apkārtējās vides temperatūra ir augstāka par 40 °C/104 °F (O800 RTK) un 45 °C/113 °F (O600 RTK) vai zemāka par 5 °C/41 °F (O800 RTK un O600 RTK).
• Ieteicamā temperatūra ierīces GOAT darbībai ir 5–40 °C/41~104 °F (O800 RTK un O600 RTK).
• Uzglabāšanas temperatūras diapazons ir no -20 līdz 75 °C / no -4 līdz ~167 °F (O800 RTK un O600 RTK).

Piezīme. Ierīces GOAT akumulatora kalpošanas laiks ir atkarīgs no lietojuma un kopējā lietojuma stundu skaita. Tas nav atsevišķi lādējams. Tas ir jāuzlādē, izmantojot ierīci GOAT. NEIZMETIET bojāto akumulatoru parastā veidā. Norādījumus uzziniet pie vietējām varas iestādēm.

6.3. Sezonālā apkope

❶ Uzglabāšana ziemā

GOAT

1. Izslēdziet ierīci GOAT pēc tam, kad tā ir pilnībā uzlādēta.
2. Pilnībā notīriet to.
3. Uzglabājiet to pārklātu ar ūdensnecaurlaidīgu un pret putekļiem drošu pārklāju vēsā, labi ventilējamā un sausā vietā iekštelpās.

Uzlādes stacija un RTK atsauces stacija

1. Atvienojiet strāvas vadu no kontaktligzdas.
2. Atvienojiet strāvas vadu no uzlādes stacijas.
3. Atsaucei jaunajā darba sezonā atzīmējiet vietu, kur atrodas uzlādes stacija un RTK stacija.
4. Uzglabājiet staciju un strāvas vadu vēsā, labi ventilējamā un sausā vietā, nenovietojot tiešos saules staros.

Piezīme. Jaunajā sezonā darbam stacija ir jānovieto sākotnējā pozīcijā. Pretējā gadījumā tas var radīt atrašanās vietas kļūmi un nederīgu karti.

❷ Darba atsākšana pavasarī

1. Noņemiet visus pārsegus no ierīces GOAT un no stacijas.
2. Salieciet abas stacijas, novietojot tās atpakaļ vietā, kur tās atradās pēdējā darba sezonā.
3. Pārbaudiet, vai kabeļiem nav redzamu bojājumu un plaisu un, ja nepieciešams, remontējiet vai nomainiet. Pievienojiet kabeļus, kuri ir droši un atbilstoši lietošanai.
4. Pārbaudiet nažu asumu un, ja nepieciešams, nomainiet tos. Detalizētas darbības un padomus skatiet šīs rokasgrāmatas sadaļā Apkope.
5. Ieslēdziet ierīci GOAT un pārbaudiet, vai tajā ir izveidots savienojums ar lietotni un tā darbojas pareizi.

7. Problēmu novēršana

Ja darbības laikā radusies kāda ierīces GOAT kļūme, varat skatīt tabulu tālāk. Lietotne ECOVACS HOME var arī nosūtīt detalizētus problēmu paziņojumus. Ja problēma joprojām pastāv, sazinieties ar klientu apkalpošanas dienestu.

Problēma	Kļūdas kods	Iemesls	Risinājums
Uzlādes stacijas indikatorlampiņa NEIEDEGAS.	/	Nav strāvas padeves, vai strāva un spriegums nav stabils.	1. Pārliecinieties, vai uzlādes stacija ir pareizi pievienota pie strāvas padeves un kontaktdakša ir pievienota pie atbilstošas kontaktligzdas. 2. Ja problēma joprojām pastāv, sazinieties ar klientu apkalpošanas dienestu.
Ierīce GOAT apstājas darba zonā.	E504 E505 E650	Radusies RTK atsauces stacijas atrašanās vietas vai RTK signāla problēma.	1. Pārbaudiet, vai RTK atsauces stacija tika pārvietota. Ja tā noticis, novietojiet tos sākotnējā atrašanās vietā. 2. Pārbaudiet, vai indikatorlampiņa nepārtraukti deg. Ja tā mirgo, atrodiet atrašanās vietu ar labāku signālu un pārkartējiet. 3. Vadiet/novietojiet ierīci GOAT atpakaļ pie uzlādes stacijas un restartējiet.
	/	Ierīce GOAT nevar novietoties uz uzlādes stacijas.	1. Pārbaudiet, vai uzlādes stacija ir pievienota pie strāvas padeves. Indikatorlampiņai ir nepārtraukti jādeg zilā krāsā. 2. Pārbaudiet, vai nav aizsegta uzlādes stacija atstarojošā lente. 3. Pārbaudiet, vai uzlādes stacijas tuvumā nav šķēršļu, un, ja nepieciešams, noņemiet tos. 4. Pārbaudiet, vai priekšējā MI kamera un ToF sensors nav netīrs vai nosprostots, un vajadzības gadījumā tos noņemiet. 5. Pārbaudiet, vai asistenta apgaismojums lādēšanas laikā normāli ieslēdzas. Ja uzlādes stacijas priekšpusē nedeg asistenta apgaismojums, sazinieties ar klientu apkalpošanas dienestu. 6. Pārliecinieties, ka uzlādes stacija ir pareizi uzstādīta. 7. Pretējā gadījumā uzstādiet to pareizi. Ja problēma joprojām pastāv, sazinieties ar klientu apkalpošanas dienestu.
	E621 E622 E623 E627	Ierīce GOAT ir pacelta vai ilgu laiku iesprūdusi.	1. Ieteicams izslēgt ierīci GOAT, lai izvairītos to traumām, pēc tam novietot atpakaļ uz līdzena zāliena. 2. Ja ierīce GOAT nosaka, ka problēma ir atrisināta, kļūdas kods pazūd. 3. Ja kļūdas kods joprojām ir redzams, izslēdziet ierīci GOAT un pārbaudiet, vai nav šķēršļi vai citi apstākļi, kas rada ierīces iesprūšanu. 4. Noņemiet jebkurus šķēršļus, kas rada ierīces GOAT iesprūšanu vai iestatiet lieguma zonu.

Ierīce GOAT aptur darbību un atgriežas pie uzlādes stacijas.	E674	Akumulatora temperatūra ir ārpus diapazona.	1. Novietojiet ierīci GOAT zonā, kur ir atbilstoša temperatūra, vai uzgaidiet, līdz akumulatora temperatūra atgriežas pie normālas temperatūras. 2. Restartējiet ierīci GOAT. 3. Ja problēma joprojām pastāv, sazinieties ar klientu apkalpošanas dienestu.
	/	Akumulatora spriegums ir zems.	Uzgaidiet, līdz akumulators ir pilnībā uzlādēts.
	/	Lietus sensors tiek pārslēgts, vai tas atrodas plānotā uzdevuma beigās.	Tā ir parasta parādība. Uzgaidiet, līdz uzdevums tiek atsākts, vai arī lietotnē varat mainīt lietus aizkaves iestatījumu vai grafiku.
Ierīce GOAT nedarbojas ar pareizu laiku.	/	Ierīces GOAT grafiks nav pareizs, vai nav pareiza laika zona.	Pārbaudiet, vai iestatījumi ir pareizi.
	/	Ierīce GOAT automātiski uzsāk atkārtotas pļaušanas uzdevumu, ja darbība pārtraukta, piemēram, uzlādes, lietus aizkaves vai nenopļautas ēnas zonas dēļ iepriekšējā reizē, slikta apgaismojuma rezultātā.	1. Nenopļauto ēnas zonu atkārtota pļaušana pēc noklusējuma ir iestatīta nākamajā rītā. Nākamajā dienā varat iestatīt pareizu grafiku, lai ļautu ierīcei GOAT darboties atļautajā laikā. 2. Lietotnē varat arī iestatīt laiku “Animal Protection” (Dzīvnieku aizsardzība), lai ierobežotu laiku, kad ierīce GOAT var darboties. 3. Ar ierīci O600 RTK nav iespējams pļaut vājā apgaismojumā, un asistenta apgaismojums neatbalsta pļaušanu naktī.
Citas problēmas vai situācijas.	/	Jebkuras citas neparastas parādības.	1. Lietotnē varat skatīt kļūdas ziņojuma detalizētu informāciju. 2. Novērsiet šo problēmu un pēc tam varat atiestatīt ierīci GOAT, lai atsāktu darbību. 3. Ja problēma joprojām pastāv, sazinieties ar klientu apkalpošanas dienestu.

8. Tehniskās specifikācijas

Pamatinformācija	Izstrādājuma nosaukums	Zāliena pļaušanas robots	
	Modelis	GOAT O600 RTK	GOAT O800 RTK
		MR2509/ MR2509A/ MR2509B	MR2452M/ MR2452N/ MR2452O
	Zīmols	ECOVACS	
	Izmēri: garums (mm) × platums (mm) × augstums (mm)	600 * 400 * 263 (23,62″*15,75″*10,35″)	600 * 400 * 263 (23,62″*15,75″*10,35″)
	Neto svars (kg) (ietverot akumulatoru)	10,4(22,93 mārciņas)	10,7 (23,59 mārciņas)
Pļāvēja parametri	Nominālais spriegums	21 V⎓	21 V⎓
	Darba kapacitāte (㎡)	600	800
	Pļaušanas platums (cm)	19 (7,48 collas)	22 (8,66 collas)
	Pļaušanas augstums (cm)	3-8 (1,2 collas-3,2 collas)	
	Uzlādes laiks (min.)	≈55	≈100
Trokšņu emisija	Izmērītais skaņas jaudas līmenis L_{WA}	58 dB(A)	61 dB(A)
	Skaņas jaudas nenoteiktība K_{WA}	3 dB(A)	
	Skaņas spiediena līmenis L_{pA}	50 dB(A)	53 dB(A)
	Skaņas spiediena nenoteiktība K_{pA}	3 dB(A)	

Savienojamības frekvences diapazons	Bluetooth® (GOAT)	2400 MHz ~ 2483,5 MHz	
	Wi-Fi	2400 MHz ~ 2483,5 MHz	
	RTK(GNSS)	BDS: 1559 MHz – 1610 MHz Galileo: 1559 MHz – 1610 MHz, 1164 MHz – 1215 MHz, 1215 MHz – 1300 MHz GLONASS: 1559 MHz – 1610 MHz, 1215 MHz – 1300 MHz GPS: 1559 MHz – 1610 MHz, 1215 MHz – 1300 MHz, 1164 MHz – 1215 MHz	
	RTK(LoRa)	863–870 MHz	
MAKS. radiofrekvences jauda	Bluetooth® (GOAT)	≤20 dBm	
	Wi-Fi	≤20 dBm	
	RTK	≤14 dBm	

Piedziņas motors	Nominālais ātrums (apgr./min)	1976	
	Maksimālais ātrums (apgr./min)	2823	
Nažu motors	Ātrums (apgr./min)	2600	2250

Akumulators (pļāvējs)	Akumulatora veids	Litija jonu	
	Nominālais spriegums	18 V⎓	18 V⎓
	Akumulatora ietilpība	2,5 Ah	4 Ah
RTK atsauces stacija	Darbības temperatūra	-40 °C~+85 °C	
	Uzglabāšanas temperatūra	-40 °C~+95 °C	
Barošanas bloks	Padeves ierīces modelis	GC44-210180-2DG GC44-210180-SDG GC44-210180-3DG	
	Ievades spriegums	100–240~ 50–60 Hz	
	Izvades spriegums	21 V⎓	
	Izvades strāva	1,8 A	1,8 A
Stacija	**Modelis**	**CH2492E**	**CH2492F**
	Ievades spriegums	21 V⎓	
	Ievades strāva	1,8 A	1,8 A
	Izvades spriegums	21 V⎓	
	Izvades strāva	1,8 A	1,8 A
	Izvades spriegums (RTK)	5 V⎓	
	Izvades strāva (RTK)	1 A	

Piezīme. Var tikt veiktas tehniskās un konstrukcijas izmaiņas, lai turpinātu izstrādājuma uzlabošanu.
Vairāk piederumu skatiet vietnē https://www.ecovacs.com/global.

Nepieciešama palīdzība?

Saglabājiet problēmu, lai ziņotu par to. Sazinieties ar mums, mēs esam gatavi palīdzēt!

Ecovacs Home Service Robotics Co., Ltd.
No.518 Songwei Road, Wusongjiang Industry Park, Guoxiang Street, Wuzhong District, Suzhou, Jiangsu, Ķīna.

451-2452-2103